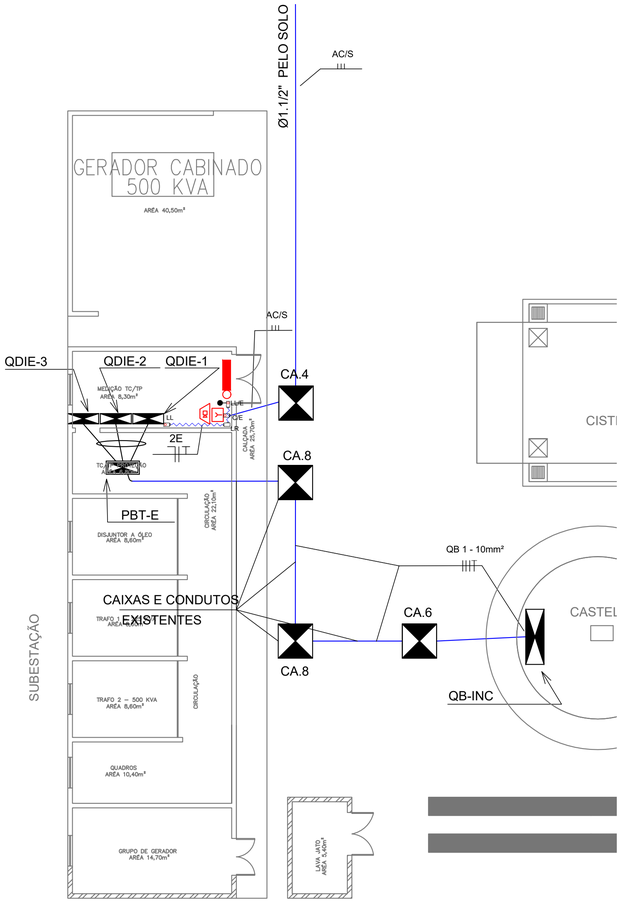

01 PLANTA BAIXA - SUBESTAÇÃO

ESC: 1/100

ITEM	DESCRIÇÃO QB-INC	UNID	QTD
1	DISJUNTOR MOTOR 40 A	UN	1
2	DISJUNTOR MOTOR 09 A	UN	1
3	DISJUNTOR BIPOLAR 6A WEG	UN	1
4	RELÉ FALTA DE FASE WEG 220V	UN	1
5	RELÉ TEMPORIZADOR WEG 220V 0 A 30 SEGUNDOS	UN	1
6	BOTÃO COMUTADOR WEG 2 POSIÇÕES	UN	1
7	SINALIZADOR WEG 220V (AZUL, VERMELHO E VERDE)	UN	3
8	CONTATOR TRIPOLAR 32 A	UN	3
9	CONTATOR TRIPOLAR 09 A	UN	1
10	TERMINAL SAK UNIVERSAL 10 MM	UN	13
11	CABO DE COBRE 6 MM², 750V.	M	10
12	INSTALAÇÃO DE QUADRO PARA BOMBA TRIFÁSICA ATÉ 250V	UN	1

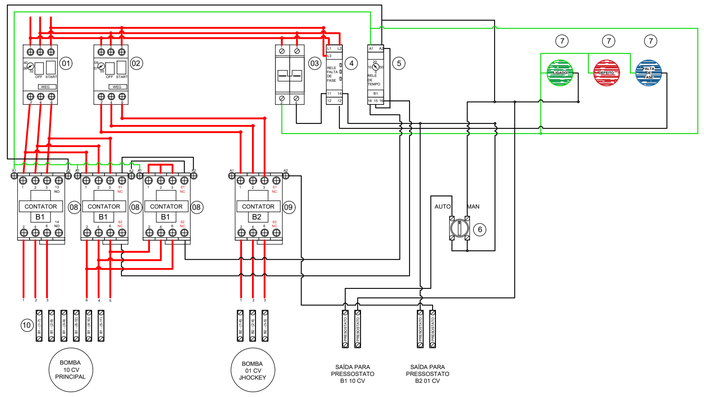

REGULAGEM DOS PRESSOSTATOS:
PRESSOSTATO BOMBA 01 (PRINCIPAL) 10 CV - 40 A 60 PSI
PRESSOSTATO BOMBA 02 (JOCKEY) 01 CV - 60 A 80 PSI

ESQUEMA DE LIGAÇÃO DO QUADRO DE COMANDO

SEM ESCALA

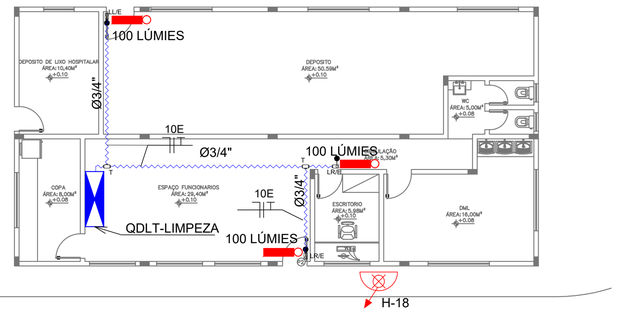

02 PLANTA BAIXA - SETOR DE LIMPEZA

ESC: 1/100

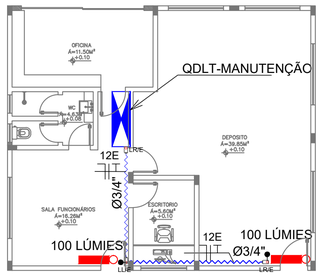

03 PLANTA BAIXA - DEPÓSITO E MANUTENÇÃO

ESC: 1/100

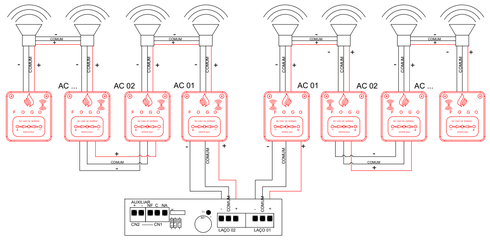

ESQUEMA DE LIGAÇÃO DA CENTRAL DE ALARME

SEM ESCALA

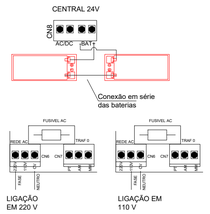

LIGAÇÃO DE REDE E BATERIAS DA CENTRAL DE ALARME

SEM ESCALA

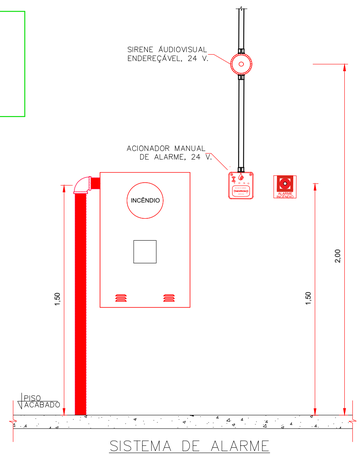

SISTEMA DE ALARME

SEM ESCALA

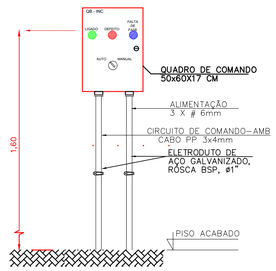

QUADRO DE COMANDO DA BOMBA QB-INC

SEM ESCALA

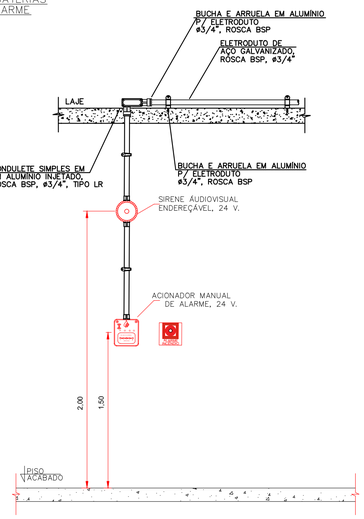

INSTALAÇÃO DO SISTEMA DE ALARME SOBRE LAJE

S/ESC.

LEGENDA

- Quadro de distrib. de emerg. c/s/ barramento – h=150cm
- CA.4 – Cx. de alvenaria c/tampa concreto (40x40x40)cm
- CA.6 – Cx. de alvenaria c/tampa concreto (60x60x60)cm
- Fios Neutro, Fase, Retorno e Terra, #2.5 mm
- Eletroduto PVC rígido pelo piso Ø 1.1/2" a ser instalado.
- Eletroduto (SDAI) aéreo galvanizado de Ø3/4" a ser instalado na cor vermelho.
- Eletroduto (LE) aéreo galvanizado de Ø3/4" a ser instalado.
- AC/SII #1,5 ø1" – Tubulação e fiação do sistema de alarme de incêndio
- Hidrante, ver a ligação das botoeiras nas respectivas plantas baixa de tomadas de cada pavilhão
- Sirene audiovisual endereçável 24v (3 x 1,5mm²) h=1,50m
- Acionador de alarme endereçável 24v (3 x 1,5mm²) h=1,50m
- Tomada 2P+T do circuito de iluminação de emergência h=2,20m
- luminária de emergência com 30 leds, 100 lúmens e autonomia de 6 horas.

PLANTA CHAVE

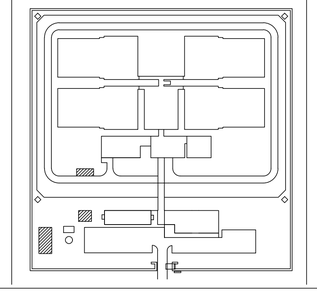

TIPO DE PROJETO
SISTEMA DE ALARME DE INCÊNDIO E ILUMINAÇÃO DE EMERGÊNCIA

CONTEUDO
PLANTA BAIXA E DETALHES - SUBESTAÇÃO E PAV. DE SAÚDE E JURÍDICO

ENDEREÇO DA OBRA
BR364 - KM 44,5 - SÍTIO BOA ESPERANÇA - LOTE 13 - GLEBA 13A
CIDADE: PORTO VELHO UF: RO

ZONEAMENTO	COEF. DE APROV.	TX. DE OCUPAÇÃO	DATA DO PROJETO	ESCALA	PRANCHA
		-	24/03/2022	INDICADAS	02/04

USO DA EDIFICAÇÃO: H5 - ÁREA COM RESTRIÇÃO DE LIBERDADE
REVISÃO: 00

PROPRIETÁRIO
PENITENCIÁRIA FEDERAL
EM PORTO VELHO

CPF/CNPJ:
00.394.494/0144-39

PROFISSIONAL RESPONSÁVEL PELO PROJETO
DIEGO DOS SANTOS FREITAG
CREA 17084 D/RO
ENGENHEIRO CIVIL
ENG.DIEGOFREITAG@GMAIL.COM

ART: 2320228500099205

NOME DO PROFISSIONAL/RESPONSÁVEL TÉCNICO
Diego dos Santos Freitag

CREA nº
17084 D/RO

TELEFONE
(69)99310-9199

EMAIL
ENG.DIEGOFREITAG@GMAIL.COM

PROJETISTA
Diego dos Santos Freitag

QUADRO DE ÁREAS

Pavilhão Vivência 1	2027,0m²
Pavilhão Vivência 2	2022,0m²
Pavilhão Vivência 3	1738,0m²
Pavilhão Vivência 4	1567,0m²
Pavilhão Serviços	1503,0m²
Pavilhão Administrativo	1488,0m²
Superior	2208,0m²
Subestação	167,0m²
ÁREA TOTAL	12.720,00 m²

ASSINATURAS

PROPRIETÁRIO
PENITENCIÁRIA FEDERAL EM PORTO VELHO
CNPJ: 00.394.494/0144-39

PROFISSIONAL
Diego dos S. Freitag - CREA: 17084-D/RO
ENGENHEIRO CIVIL

DECLARO QUE A APROVAÇÃO DO PROJETO NÃO IMPLICA NO RECONHECIMENTO PELA PREFEITURA DO DIREITO DE PROPRIEDADE DO TERRENO.

ESPAÇO PARA APROVAÇÃO

ESPAÇO PARA APROVAÇÃO